B3

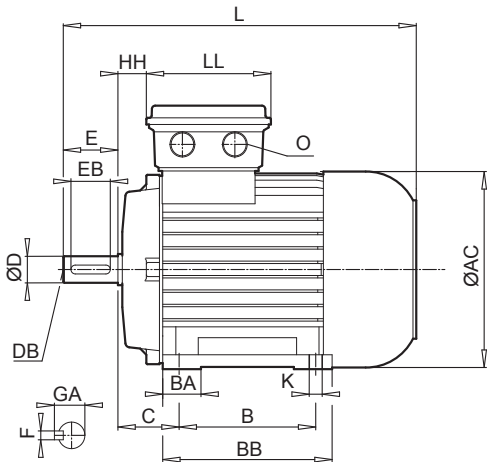

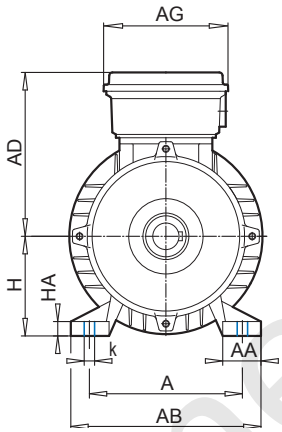

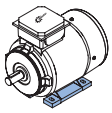

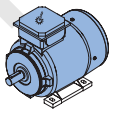

Type	IE1*	IE2	IE3	[mm] A	AA	AB	B	BA	BB	HA	k	K	AC	AD	AG	C	H	HH	L
63	S/L	-	SP/LP	100	21	120	80	27	105	9	12	7	123	115	100	40	63	12	215
71	S/L	-	SP/LP	112	24	136	90	24	108	10	12	7	138	124	100	45	71	20	244
80	S/L	SH/LH	LP	125	30	160	100	30	125	11	17	10	156	142	114	50	80	22	276
90	S/L	SH/LH	SP/LP	140	34	174	125	35	155	12	17	10	176	147	114	56	90	26	326
100 100	L/LA -	LH/AH -	- LP/AP**	160 160	37 40	192 200	140 140	30 35	175 175	15 18	22 22	12 12	194 194	170 170	114 111	63 63	100 100	32 32	366 366
112 112	M -	- MH	- MP	190	40	224	140	34	175	15	22	12	218	179	114	70	112	35	386 411
132	S/M/MA	SH/MH/LH	SP/MP	216	58	260	178	37	218	18	30	12	258	204	122	89	132	47	491
160 160	M L	MH -	SP/MP -	254	72	318	210 254	52	264 308	25	30	14,5	310	242	186	108	160	52	602
160	-	LH	LP	254	72	318	254	52	308	25	30	14,5	310	242	186	108	160	52	646
180 180	- -	MH LH	MP LP	279	88,5	340	241 279	-	281 319	27	30	14,5	348	259	186	121	180	54	726
225 225	- -	SH MH	SP MP	356	79	443	286 311	66	359	20	25	20	443	347	245	149	225	94	882

* + Standard
** Series **APAB**

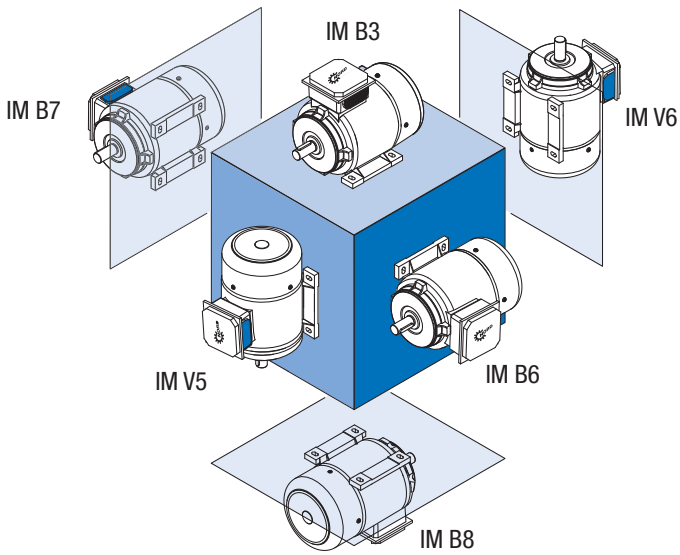

www.reduktor-mex.ru

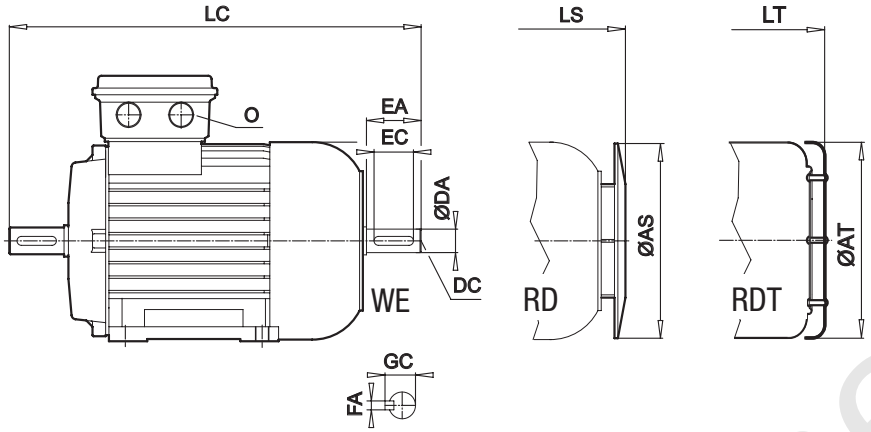

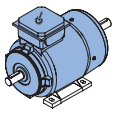
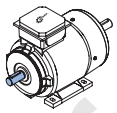
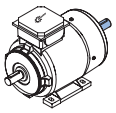

[mm]

LC	LL	AS	AT	LS	LT	O	D	DB	E	EB	F	GA	DA	DC	EA	EC	FA	GC
238	100	123	123	226	233	M20 x 1,5	11	M4	23	16	4	12,5	11	M4	23	16	4	12,5
268	100	138	138	255	258	M20 x 1,5	14	M5	30	20	5	16,0	11	M4	23	16	4	12,5
309	114	156	156	291	229	M25 x 1,5	19	M6	40	32	6	21,5	14	M5	30	20	5	16,0
373	114	176	176	341	345	M25 x 1,5	24	M8	50	40	8	27,0	19	M6	40	32	6	21,5
422 -	114 112	194 194	194 -	381 381	388 -	M32 x 1,5 M32 x 1,5	28 28	M10 M10	60 60	50 50	8 8	31,0 31,0	24 -	M8 -	50 -	40 -	8 -	27,0 -
440 465	114	218	218	401 426	411 436	M32 x 1,5	28	M10	60	50	8	31,0	24	M8	50	40	8	27,0
589	122	257	258	508	534	M32 x 1,5	38	M12	80	70	10	41,0	32	M12	80	70	10	35,0
721	186	310	-	619	-	M40 x 1,5	42	M16	110	90	12	45,0	42	M16	110	90	12	45,0
765	186	310	-	663	-	M40 x 1,5	42	M16	110	90	12	45,0	42	M16	110	90	12	45,0
843	186	348	-	741	-	M40 x 1,5	48	M16	110	100	14	51,5	48	M16	110	100	14	51,5
1002	245	348	-	968,5	-	M50 x 1,5	60	M20	140	125	18	64	55	M20	110	100	16	59

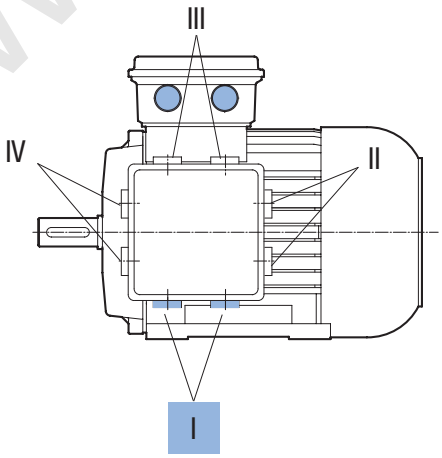

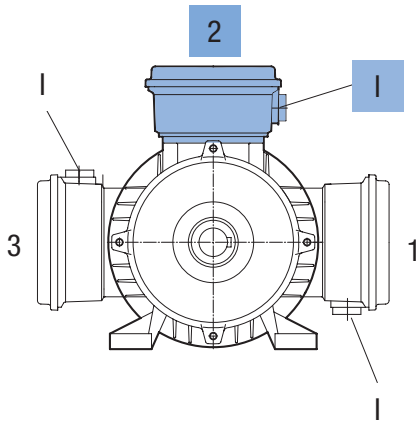

⇨ 🕮 A40

www.redukto-mex.ru

B5

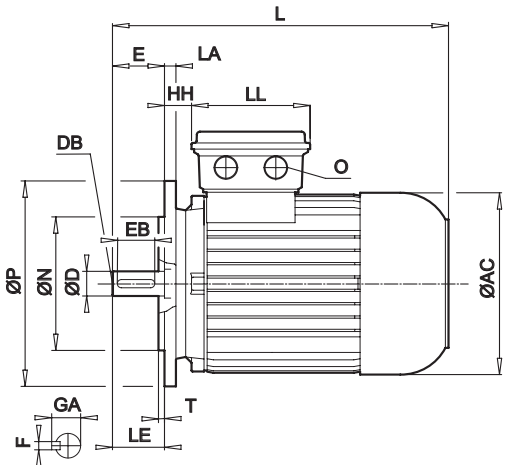

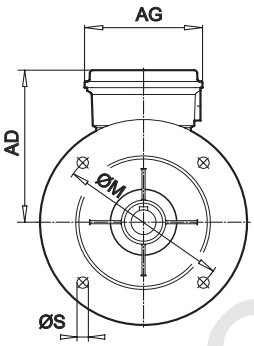

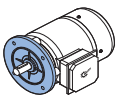

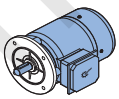

Type	IE1*	IE2	IE3	LA	M	N	P	S	T	AC	AD	AG	HH	L	LE	LL
			[mm]													
63	S/L	-	SP/LP	10	115	95	140	9	3,0	123	115	100	12	215	23	100
71	S/L	-	SP/LP	10	130	110	160	9	3,5	138	124	100	20	244	30	100
80	S/L	SH/LH	LP	11	165	130	200	11	3,5	156	142	114	22	276	40	114
90	S/L	SH/LH	SP/LP	11	165	130	200	11	3,5	176	147	114	26	326	50	114
100 100	L/LA -	LH/AH -	- LP/AP**	15 15	215 215	180 180	250 250	13,5 13,5	4,0 4,0	194 194	170 170	114 111	32 32	366 366	60 60	114 112
112 112	M -	- MH	- MP	15	215	180	250	13	4,0	218	179	114	35	386 411	60	114
132	S/M/MA	SH/MH/LH	SP/MP	20	265	230	300	13	4,0	258	204	122	47	491	80	122
160 160	M/L -	MH LH	SP/MP LP	20	300	250	350	17,5	5,0	310	242	186	52	602 646	110	186
180 180	MX LX	- -	- -	20	300	250	350	17,5	5,0	310	242	186	52	602 646	110	186
180	-	MH/LH	MP/LP	14	300	250	350	17,5	5,0	348	259	186	54	726	110	186
200	LX	XH	-	14	350	300	400	17,5	5,0	348	259	186	54	726	110	186
225 225	- -	SH MH	SP MP	20	400	350	450	17,5	5,0	443	347	245	94	882	140	245

* + Standard

** Series **APAB**

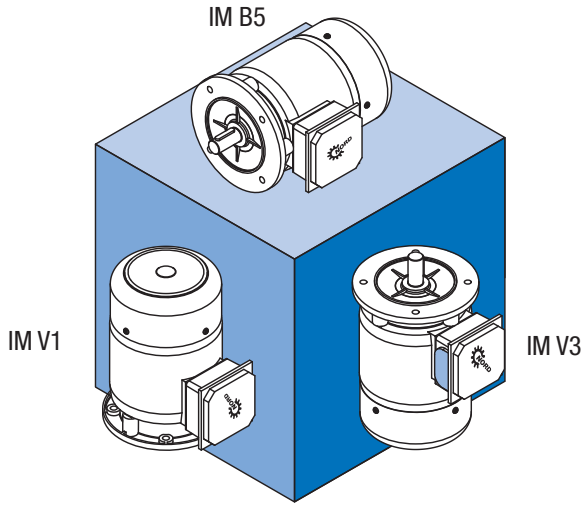

www.reduktor-mex.ru

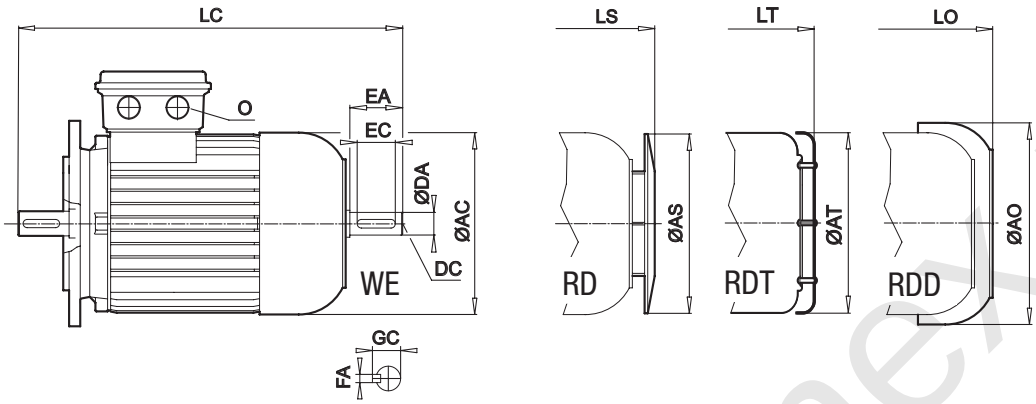

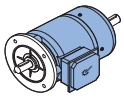
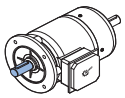
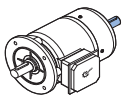

[mm]

AS	AT	AO	LC	LS	LT	LO	O	D	DB	E	EB	F	GA	DA	DC	EA	EC	FA	GC
123	123	138	238	226	233	243,5	M20 x 1,5	11	M4	23	16	4	12,5	11	M4	23	16	4	12,5
138	138	156	268	255	258	268	M20 x 1,5	14	M5	30	20	5	16,0	11	M4	23	16	4	12,5
156	156	176	309	291	296	302	M25 x 1,5	19	M6	40	32	6	21,5	14	M5	30	20	5	16,0
176	176	194	373	341	345	357	M25 x 1,5	24	M8	50	40	8	27,0	19	M6	40	32	6	21,5
194 194	194 -	218 218	422 -	381 381	388 -	394 394	M32 x 1,5 M32 x 1,5	28 28	M10 M10	60 60	50 50	8 8	31,0 31,0	24 -	M8 -	50 -	40 -	8 -	27,0 -
218	218	258	440 465	401 426	411 436	424 449	M32 x 1,5	28	M10	60	50	8	31,0	24	M8	50	40	8	27,0
257	258	310	589	508	534	532	M32 x 1,5	38	M12	80	70	10	41,0	32	M12	80	70	10	35,0
310	-	367	721 765	619 663	-	647 691	M40 x 1,5	42	M16	110	90	12	45,0	42	M16	110	90	12	45,0
310	-	367	721 765	619 663	-	647 691	M40 x 1,5	48	M16	110	100	14	51,5	42	M16	110	90	12	49,0
348	-	403	843	741	-	794	M40 x 1,5	48	M16	110	100	14	51,5	48	M16	110	100	14	51,5
348	-	403	843	741	-	794	M40 x 1,5	55	M20	110	100	16	59,0	48	M16	110	100	14	51,5
348	-	-	1002	968,5	-	-	M50 x 1,5	60	M20	140	125	18	64,0	55	M20	110	100	16	59,0

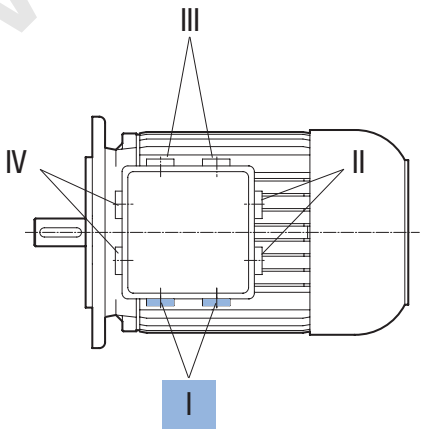

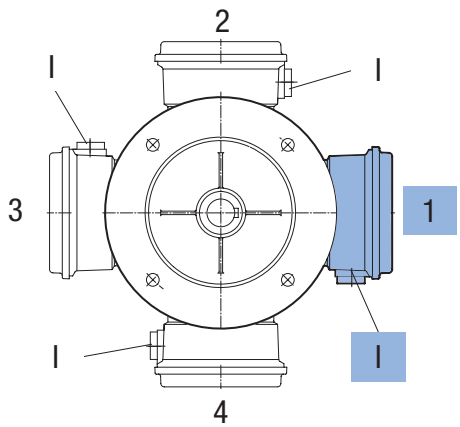

⇨ A40

www.redukor-mex.ru

B14

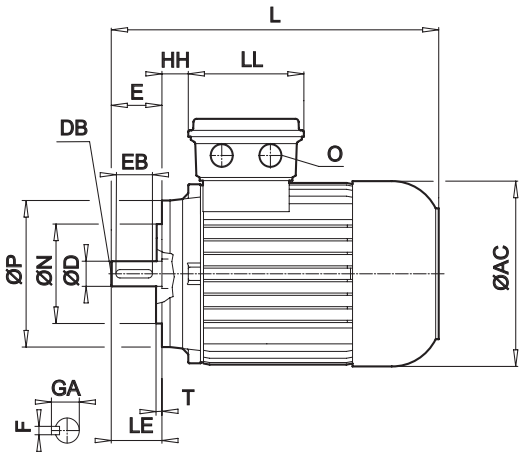

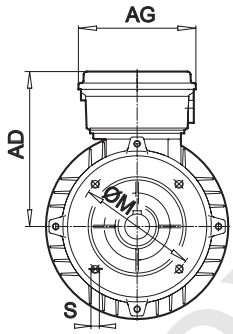

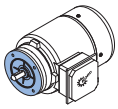

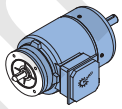

Type	IE1*	IE2	IE3	M	N	P	S	T	AC	AD	AG	HH	L	LE	LL
			[mm]												
63	S/L	-	SP/LP	75	60	90	M5 x 8	2,5	123	115	100	12	215	23	100
71	S/L	-	SP/LP	85	70	105	M6 x 12	2,5	138	124	100	20	244	30	100
80	S/L	SH/LH	SP	100	80	120	M6 x 12	3,0	156	142	114	22	276	40	114
90	S/L	SH/LH	SP/LP	115	95	140	M8 x 15	3,0	176	147	114	26	326	50	114
100 100	L/LA -	LH/AH -	- LP/AP**	130 130	110 110	160 160	M8 x 16 M8 x 16	3,5 4,0	194 194	170 170	114 111	32 32	366 366	60 60	114 112
112 112	M -	- MH	- MP	130	110	160	M8 x 12	3,5	218	179	114	35	386 411	60	114
132	S/M/MA	SH/MH/LH	SP/MP	165	130	200	M10 x 18	3,5	258	204	122	47	491	80	122

* + Standard

** series **APAB**

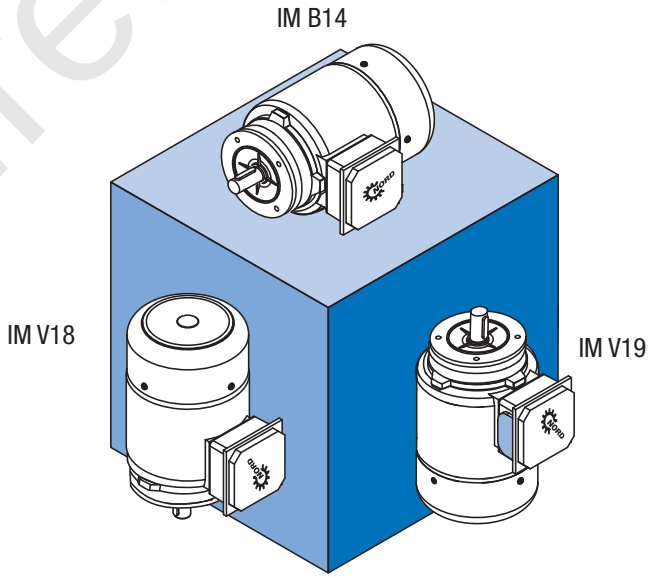

www.redukt0r-mex.ru

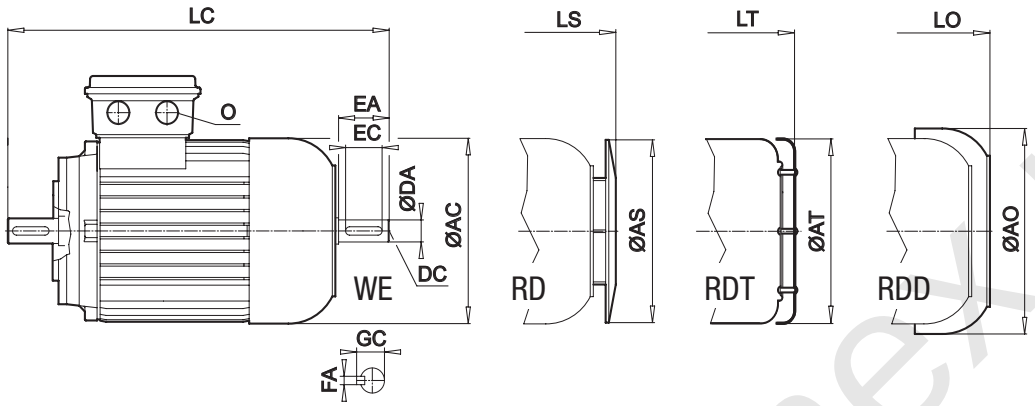

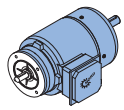
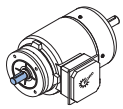
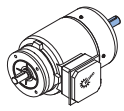

[mm]

AS	AT	AO	LC	LS	LT	LO	O	D	DB	E	EB	F	GA	DA	DC	EA	EC	FA	GC
123	123	138	238	226	233	243,5	M20 x 1,5	11	M4	23	16	4	12,5	11	M4	23	16	4	12,5
138	138	156	268	255	258	268	M20 x 1,5	14	M5	30	20	5	16,0	11	M4	23	16	4	12,5
156	156	176	309	291	296	302	M25 x 1,5	19	M6	40	32	6	21,5	14	M5	30	20	5	16,0
176	176	194	373	341	345	357	M25 x 1,5	24	M8	50	40	8	27,0	19	M6	40	32	6	21,5
194 194	194 -	218 218	422 -	381 381	388 -	394 394	M32 x 1,5 M32 x 1,5	28 28	M10 M10	60 60	50 50	8 8	31,0 31,0	24 -	M8 -	50 -	40 -	8 -	27,0 -
218	218	258	440 465	401 426	411 436	424 449	M32 x 1,5	28	M10	60	50	8	31,0	24	M8	50	40	8	27,0
257	258	310	589	508	534	532	M32 x 1,5	38	M12	80	70	10	41,0	32	M12	80	70	10	35,0

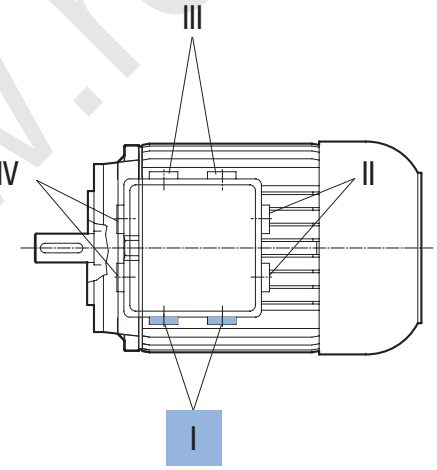

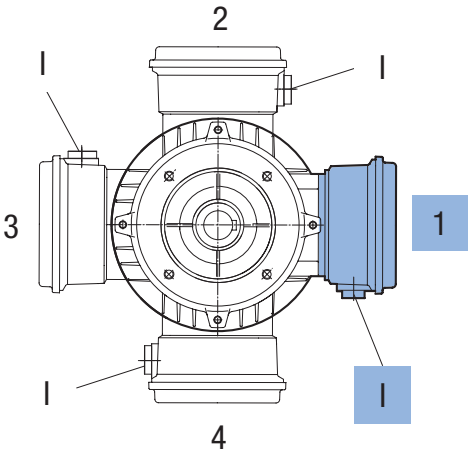

⇨ 🕮 A40

www.redukTor-mex.ru

B3-BRE

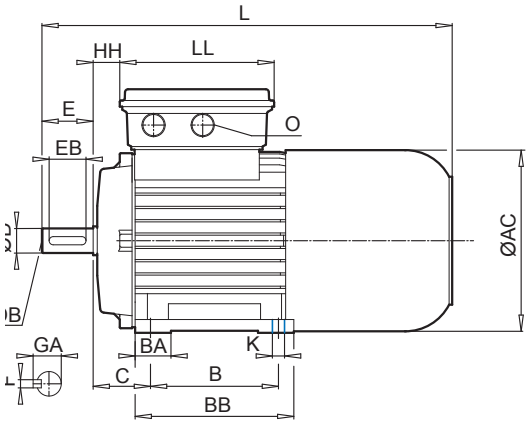

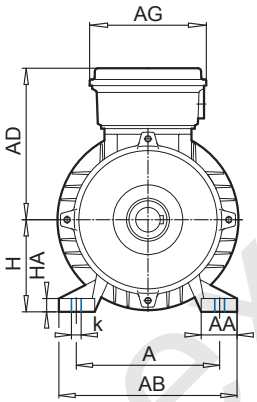

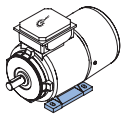

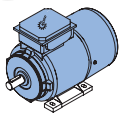

Type	IE1*	IE2	IE3	BRE [Nm]	A	AA	AB	B	BA	BB	HA	k	K	AC	AD	AG	C	H	HH	L
				[mm]																
63	S/L	-	SP/LP	5	100	21	120	80	27	105	9	12	7	123	123	89	40	63	19	271
71	S/L	-	SP/LP	5	112	24	136	90	24	108	10	12	7	138	132	89	45	71	27	302
80 80	S L	SH LH	- LP	5 10	125	30	160	100	30	125	11	17	10	156	142	108	50	80	26	340
90	S/L	SH/LH	SP/LP	20	140	34	174	125	35	155	12	17	10	176	147	108	56	90	30	401
100 100 100	L LA -	LH AH -	LP AP LP/AP **	20 40	160 160	37 40	192 200	140 140	30 35	175 175	15 18	22 22	12 12	194 194	172 170	108 111	63 63	100 100	36 32	457 448
112 112	M -	- MH	- MP	60 60	190	40	224	140	34	175	15	22	12	218	182	108	70	112	39	480 505
132 132 132	S M MA	SH MH LH	SP MP -	60 100 150	216	58	260	178 178 178	37	218 218 218	18	30	12	258	201	139	89	132	40	598 598 598
160 160	M L	MH -	SP/MP -	100 150	254	72	318	210 254	52	264 308	25	30	14,5	310	242	186	108	160	52	737
160	-	LH	LP	250	254	72	318	254	52	308	25	30	14,5	310	242	186	108	160	52	781
180 180	- -	MH LH	MP LP	250 250	279	88,5	340	241 279	-	281 319	27	30	14,5	348	259	186	121	180	54	851
225 225	- -	SH MH	SP MP	250 400	356	79	443	286 311	66	359	20	25	20	443	347	245	149	225	94	1062

* + Standard

** Series **APAB**

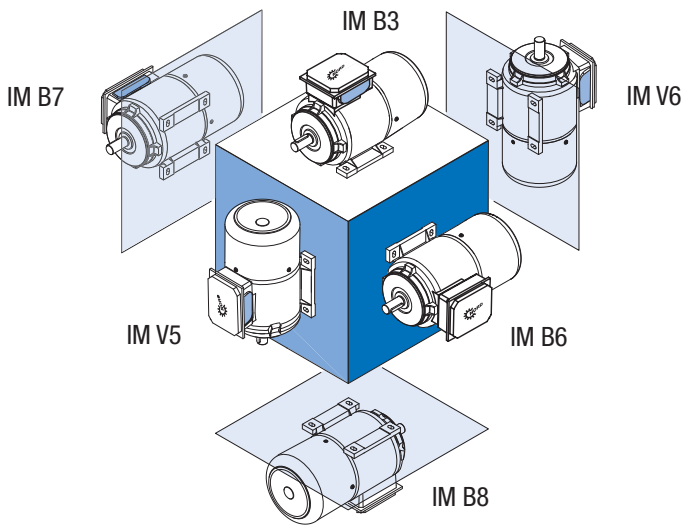

www.redukto-mex.ru

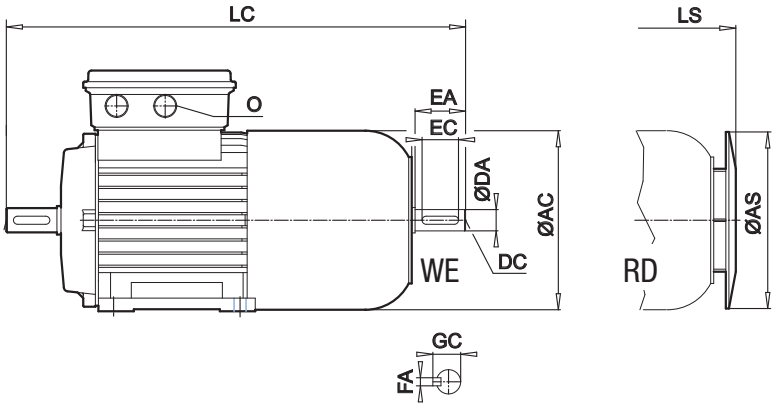

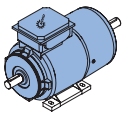
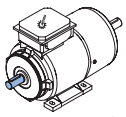
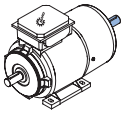

[mm]

LC	LL	AS	LS	O	D	DB	E	EB	F	GA	DA	DC	EA	EC	FA	GC
298	134	123	282	M20 x 1,5	11	M4	23	16	4	12,5	11	M4	23	16	4	12,5
329	134	138	313	M20 x 1,5	14	M5	30	20	5	16,0	11	M4	23	16	4	12,5
374	153	156	355	M25 x 1,5	19	M6	40	32	6	21,5	14	M5	30	20	5	16,0
439	153	176	416	M25 x 1,5	24	M8	50	40	8	27,0	14	M5	30	20	5	16,0
517	153	194	472	M32 x 1,5	28	M10	60	50	8	31,0	24	M8	50	40	8	27,0
-	165	194	463	M32 x 1,5	28	M10	60	50	8	31,0	-	-	-	-	-	-
537 562	153	218	495 520	M32 x 1,5	28	M10	60	50	8	31,0	24	M8	50	40	8	27,0
688 688 688	185	257	615 615 615	M32 x 1,5	38	M12	80	70	10	41,0	32	M12	80	70	10	35,0
856	186	310	754	M40 x 1,5	42	M16	110	90	12	45,0	28 42	M10 M16	60 110	50 90	8 12	31,0 45,0
900	186	310	798	M40 x 1,5	42	M16	110	90	12	45,0	42	M16	110	90	12	45,0
970	186	348	868	M40 x 1,5	48	M16	110	100	14	51,5	48	M16	110	100	14	51,5
1182	245	348	1148,5	M50 x 1,5	60	M20	140	125	18	64	48 55	M20	110	100	16	59,0

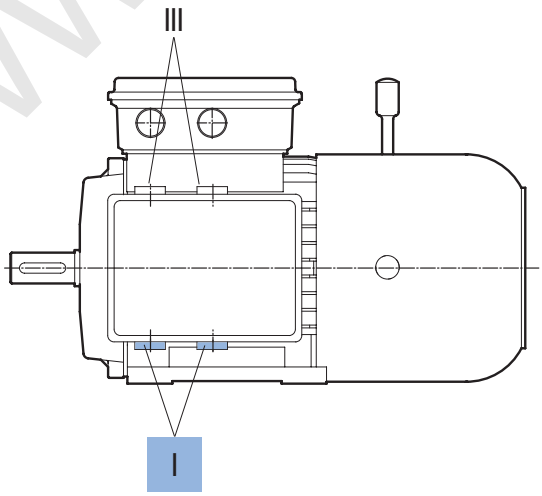

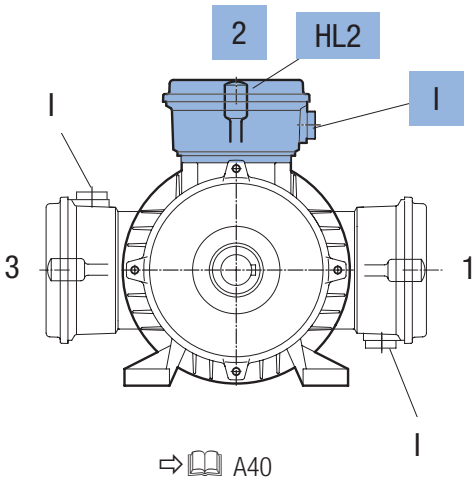

⇨ 🕮 A40

www.redukto-mex.ru

B5-BRE

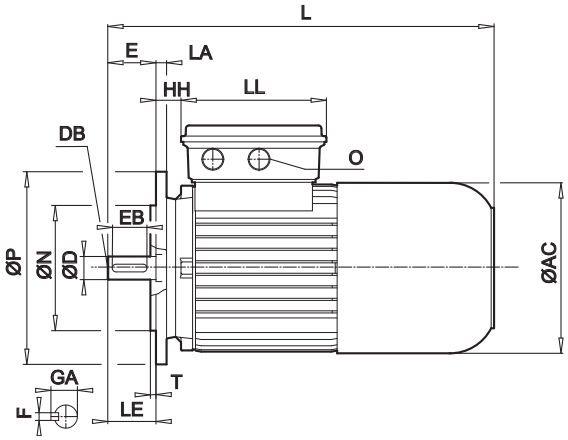

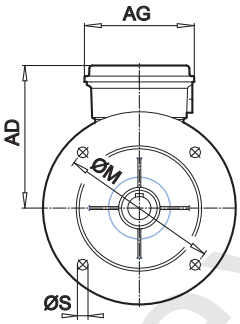

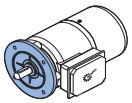

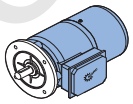

Type	IE1*	IE2	IE3	BRE [Nm]	LA	M	N	P	S	T	AC	AD	AG	HH	L
				[mm]											
63	S/L	-	SP/LP	5	10	115	95	140	9	3,0	123	123	89	19	271
71	S/L	-	SP/LP	5	10	130	110	160	9	3,5	138	132	89	27	302
80 80	S L	SH LH	- LP	5 10	11	165	130	200	11	3,5	156	142	108	26	340
90	S/L	SH/LH	SP/LP	20	11	165	130	200	11	3,5	176	147	108	30	401
100 100 100	L LA -	LH AH -	- - LP/AP **	20 40 20	15 15	215 215	180 180	250 250	13,5 13,5	4,0 4,0	194 194	173 168	108 111	36 32	457 448
112 112	M -	- MH	- MP	60 60	15	215	180	250	13	4,0	218	182	108	39	480 505
132 132 132	S M MA	SH MH LH	SP MP -	60 100 150	20	265	230	300	13	4,0	258	201	139	40	598
160 160 160	M L -	MH - LH	SP/MP - LP	100 150 250	20	300	250	350	17,5	5,0	310	242	186	52	737 737 781
180 180	MX LX	- -	- -	250 250	20	300	250	350	17,5	5,0	310	242	186	52	737 781
180	-	MH/LH	MP/LP	250	14	300	250	350	17,5	5,0	348	259	186	54	851
200	LX	XH	-	400	14	350	300	400	17,5	5,0	348	259	186	54	851
225 225	- -	SH MH	SP MP	400 800	20	400	350	450	17,5	5,0	443	347	245	94	1062

* + Standard

** Series APAB

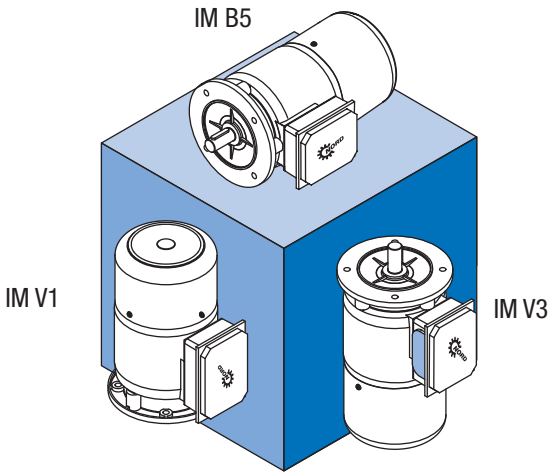

www.redukt or-mex.ru

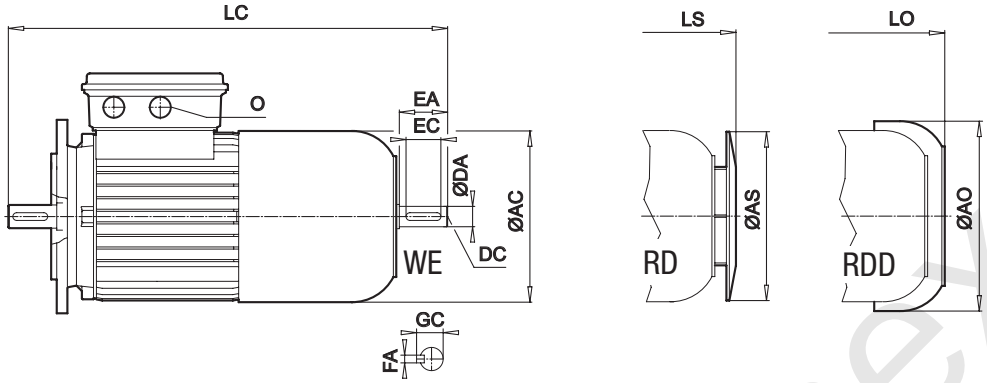

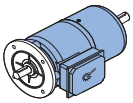
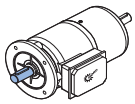
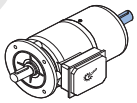

[mm]

LC	LE	LL	AS	AO	LS	LO	O	D	DB	E	EB	F	GA	DA	DC	EA	EC	FA	GC
298	23	134	123	138	282	294,5	M20 x 1,5	11	M4	23	16	4	12,5	11	M4	23	16	4	12,5
329	30	134	138	156	313	326	M20 x 1,5	14	M5	30	20	5	16,0	11	M4	23	16	4	12,5
374	40	153	156	176	355	366	M25 x 1,5	19	M6	40	32	6	21,5	14	M5	30	20	5	16,0
439	50	153	176	194	416	431	M25 x 1,5	24	M8	50	40	8	27,0	14	M5	30	20	5	16,0
517	60	153	194	218	472	485	M32 x 1,5	28	M10	60	50	8	31,0	24	M8	50	40	8	27,0
-	60	165	194	218	463	476	M32 x 1,5	28	M10	60	50	8	31,0	-	-	-	-	-	-
537 562	60	153	218	258	495 520	518 543	M32 x 1,5	28	M10	60	50	8	31,0	24	M8	50	40	8	27,0
688	80	185	257	310	615	634	M32 x 1,5	38	M12	80	70	10	41,0	32	M12	80	70	10	35,0
856 856 900	110	186	310	367	754 754 798	782 782 826	M40 x 1,5	42	M16	110	90	12	45,0	28 42 42	M10 M16 M16	60 110 110	50 90 90	8 12 12	31,0 45,0 45,0
856 900	110	186	310	367	754 798	782 826	M40 x 1,5	48	M16	110	100	14	51,5	42	M16	110	90	12	49,0
970	110	186	348	403	868	921	M40 x 1,5	48	M16	110	100	14	51,5	48	M16	110	100	14	51,5
970	110	186	348	403	868	921	M40 x 1,5	55	M20	110	100	16	59,0	48	M16	110	100	14	51,5
1182	140	245	348	-	1148,5	-	M50 x 1,5	60	M20	140	125	18	64,0	55 55	M20	110	100	16	59,0

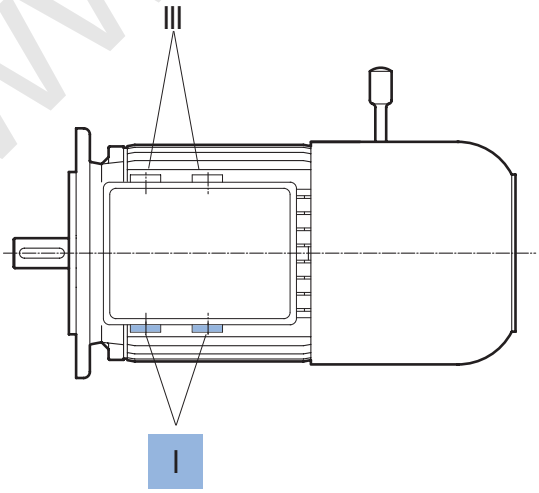

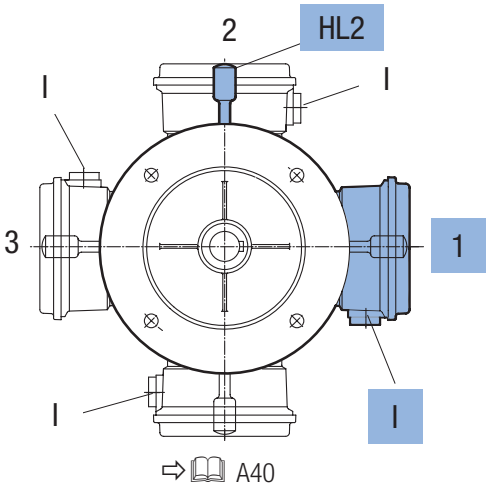

⇨ 📖 A40

www.redukTor-mex.ru

B14-BRE

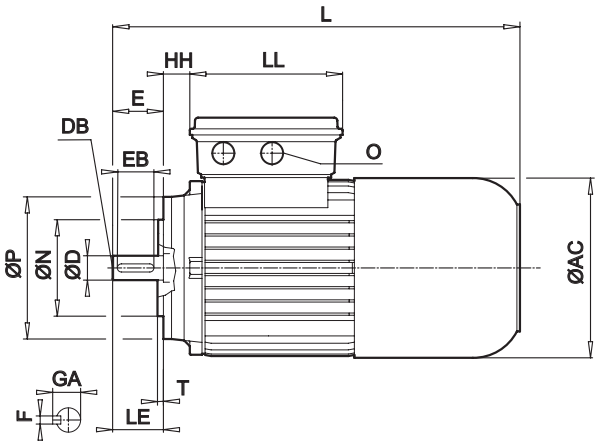

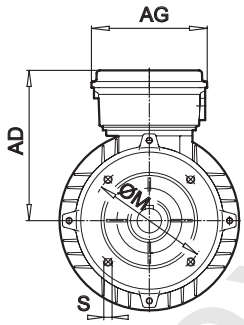

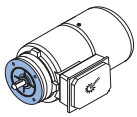

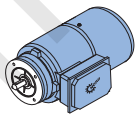

Type														
	IE1*	IE2	IE3	BRE [Nm]										
				[mm]	M	N	P	S	T	AC	AD	AG	HH	L
63	S/L	-	SP/LP	5	75	60	90	M5 x 8	2,5	123	123	89	19	271
71	S/L	-	SP/LP	5	85	70	105	M6 x 13	2,5	138	132	89	27	302
80 80	S L	SH LH	- LP	5 10	100	80	120	M6 x 12	3,0	156	142	108	26	340
90	S/L	SH/LH	SP/LP	20	115	95	140	M8 x 15	3,0	176	147	108	30	401
100 100 100	L LA -	LH AH -	- - LP/AP **	20 40	130 130	110 110	160 160	M8 x 16 M8 x 16	3,5 4,0	194 194	172 170	108 111	36 32	457 448
112 112	M -	- MH	- MP	60 60	130	110	160	M8 x 12	3,5	218	182	108	39	480 505
132 132 132	S M MA	SH MH LH	SP MP -	60 100 150	165	130	200	M10 x 18	3,5	258	201	139	40	598

* + Standard

** Series **APAB**

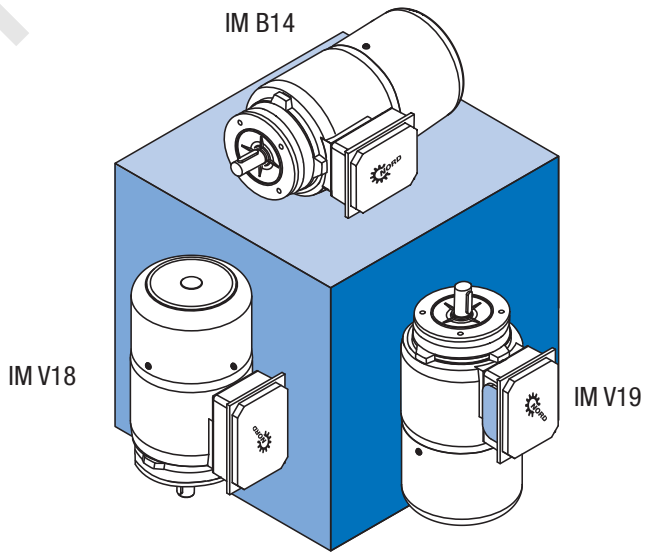

www.redukt or-mex.ru

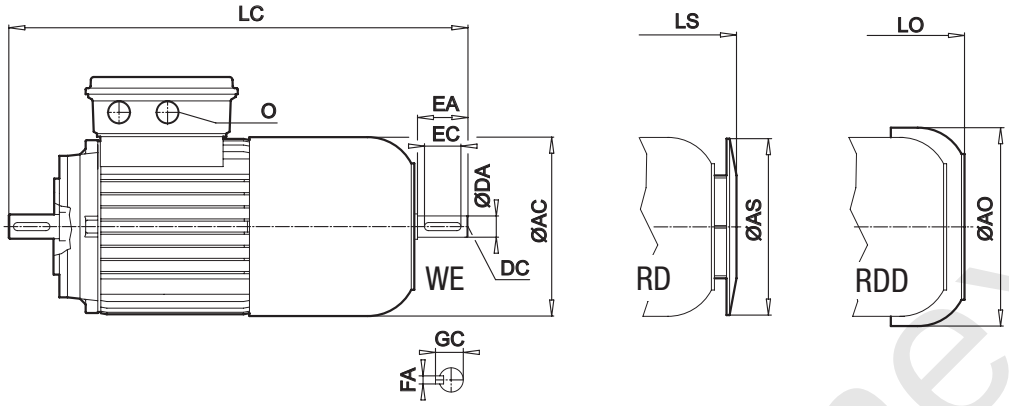

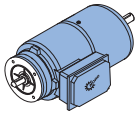
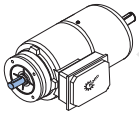
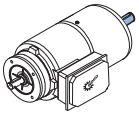

[mm]

LC	LE	LL	AS	AO	LS	LO	O	D	DB	E	EB	F	GA	DA	DC	EA	EC	FA	GC
298	23	134	123	138	282	294,5	M20 x 1,5	11	M4	23	16	4	12,5	11	M4	23	16	4	12,5
329	30	134	138	156	313	326	M20 x 1,5	14	M5	30	20	5	16,0	11	M4	23	16	4	12,5
374	40	153	156	176	355	366	M25 x 1,5	19	M6	40	32	6	21,5	14	M5	30	20	5	16,0
439	50	153	176	194	416	431	M25 x 1,5	24	M8	50	40	8	27,0	14	M5	30	20	5	16,0
517	60	153	194	218	472	485	M32 x 1,5	28	M10	60	50	8	31,0	24	M8	50	40	8	27,0
-	60	165	194	218	463	476	M32 x 1,5	28	M10	60	50	8	31,0	-	-	-	-	-	-
537 562	60	153	218	258	495 520	518 543	M32 x 1,5	28	M10	60	50	8	31,0	24	M8	50	40	8	27,0
688	80	185	257	310	615	634	M32 x 1,5	38	M12	80	70	10	41,0	32	M12	80	70	10	35,0

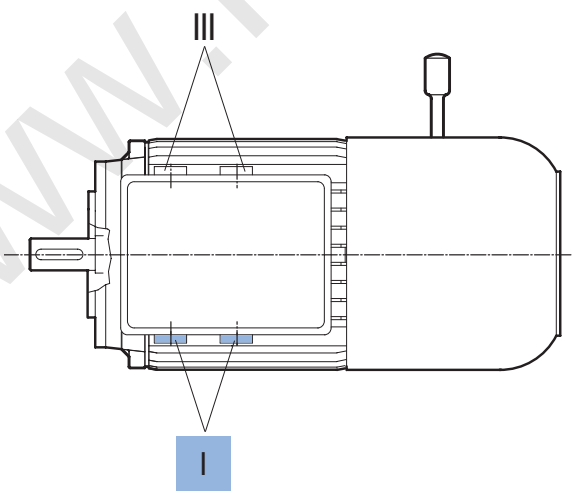

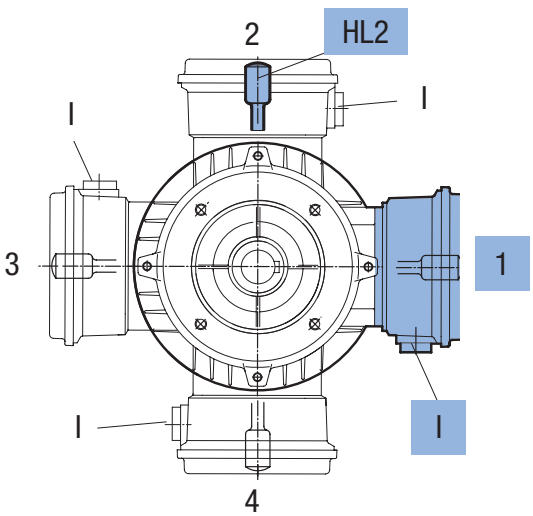

⇨ 📖 A40

www.redukTor-mex.ru

IG, F, IGF

Motor

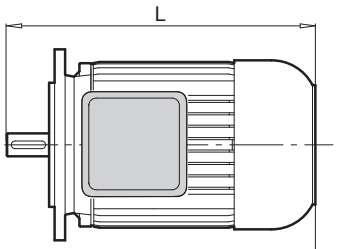

Option IG

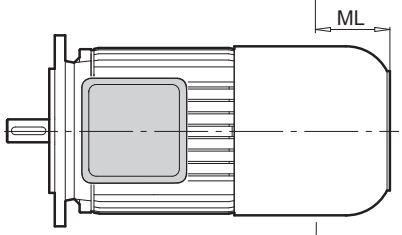

Option F

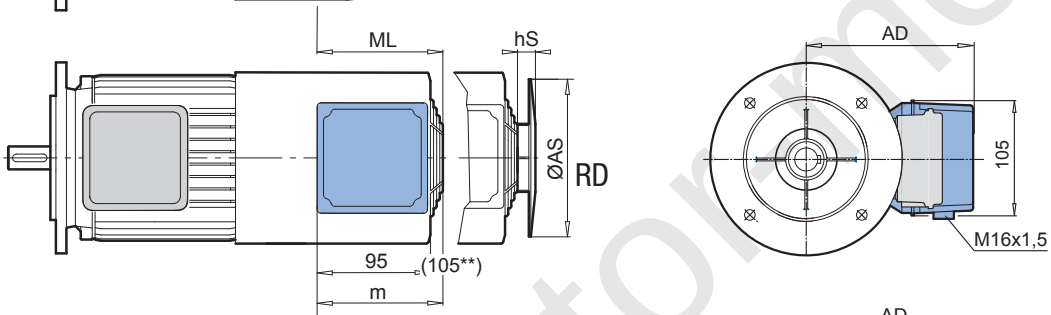

Option IG F

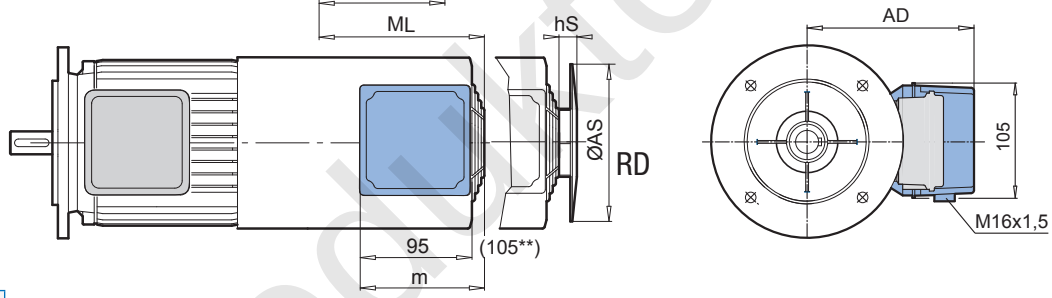

Type	IE1*	IE2	IE3		IG	F	IGF	F RD / IG F RD			
			[mm]	L	ML	ML	ML	AS	hS	AD	m
63	S/L	-	SP/LP	215	55	88	158	133	37	114	107
71	S/L	-	SP/LP	244	56	89	144	150	37	123	107
80	S/L	SH/LH	LP	276	61	90	140	170	40	132	107
90	S/L	SH/LH	SP/LP	326	72	104	149	188	30	142	117
100 100	L/LA -	LH/AH -	- LP/AP **	366 366	69 83	95 100	155 155	210	28	151	117
112 112	M -	- MH	- MP	386 411	68	99	149	249	33	163	117
132	S/M/MA	SH/MH/LH	SP/MP	491	63	115	155	300	25	183	127
160 160	M/L -	MH LH	SP/MP LP	602 646	70	150 145	235	338	32	210	127
180 180	MX LX	- -	- -	602 646	70	150 145	235	338	32	210	127
180	-	MH/LH	MP/LP	726	109	153	233	338	32	210	127
200	LX	XH	-	726	109	153	233	338	32	210	127
225 225 225	- - -	- SH MH	RP SP MP	882	67	127	287	424	50	250	144
250	-	WH	WP	882	67	127	287	424	50	250	144

* + Standard ** Series APAB

www.redukt-omex.ru

BRE Motor

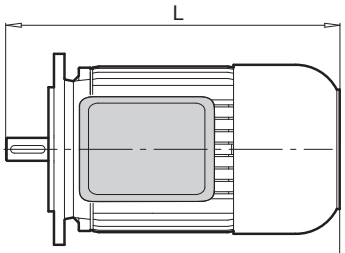

Option
BRE IG

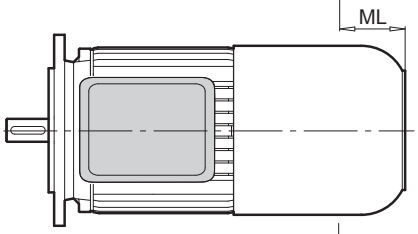

Option
BRE F

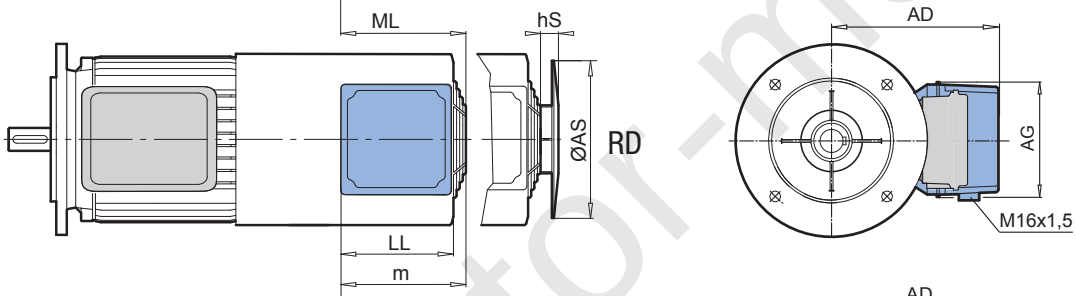

Option
BRE IG F

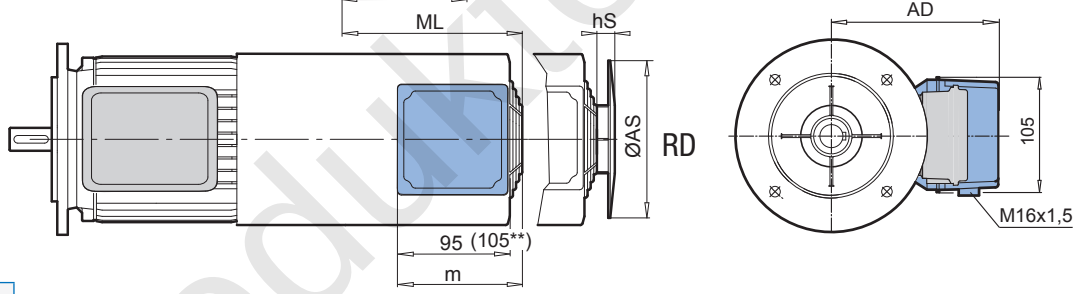

Type BRE	IE1*	IE2	IE3		IG	F	IGF	F RD / IG F RD			
			[mm]	L	ML	ML	ML	AS	hS	AD	m
63	S/L	-	SP/LP	271	62	90	125	133	37	114	107
71	S/L	-	SP/LP	302	74	94	139	150	37	123	107
80	S/L	SH/LH	LP	340	57	90	140	170	40	132	107
90	S/L	SH/LH	SP/LP	401	70	100	145	188	30	142	117
100 100	L/LA -	LH/AH -	LP/AP LP/AP **	457 448	70 79	105 100	140 155	210	28	151	117
112 112	M -	- MH	- MP	480 505	64	105	140	249	33	163	117
132	S/M/MA	SH/MH/LH	SP/MP	598	65	125	155	300	25	183	127
160 160	M/L -	MH LH	SP/MP LP	737 781	70	145	235	338	32	210	127
180 180	MX LX	- -	- -	737 781	70	145	235	338	32	210	127
180	-	MH/LH	MP/LP	851	70	146	251	338	32	210	127
200	LX	XH	-	851	70	146	251	338	32	210	127
225 225 225	- - -	- SH MH	RP SP MP	1062	65	189	279	424	50	250	144
250	-	WH	WP	1062	65	189	279	424	50	250	144

* + Standard ** series APAB

www.redukt-or-mex.ru

HR, MS

HR

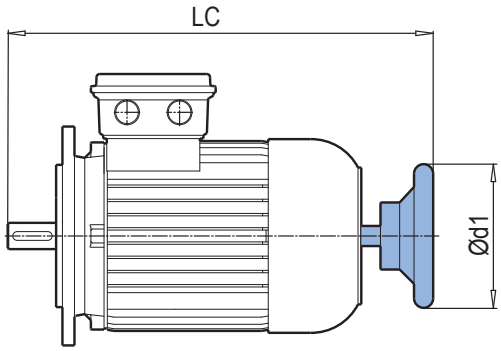

Type	IE1*	IE2	IE3	[mm] d1	LC	LC + BRE
63	S/L	-	SP/LP	100	254	314
71	S/L	-	SP/LP	100	284	345
80	S/L	SH/LH	LP	100	325	390
90	S/L	SH/LH	SP/LP	160	393	459
100	L/LA	LH/AH	LP/AP	160	442	537
112 112	M -	- MH	- MP	160	460 485	557 582
132	S/M/MA	SH/MH/LH	SP/MP	200	610	709
160 160	M/L -	MH LH	SP/MP LP	315	744 788	879 923
180 180	MX LX -	- - MH/LH	- - MP/LP	315 315	744 788 866	879 923 993
200	LX	XH	-	315	866	993

* + Standard

MS ⇨ 🕮 A39

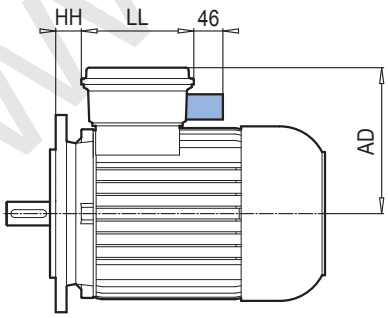

Type	IE1*	IE2	IE3	[mm] AD	HH	LL
63	S/L	-	SP/LP	140	5	114
71	S/L	-	SP/LP	149	13	114
80	S/L	SH/LH	LP	158	22	114
90	S/L	SH/LH	SP/LP	163	26	114
100	L/LA	LH/AH	LP/AP	174	32	114
112	M	MH	MP	184	45	114
132	S/M/MA	SH/MH/LH	SP/MP	204	47	122

* + Standard

www.redukt0r-mex.ru

MG

⇨ A34

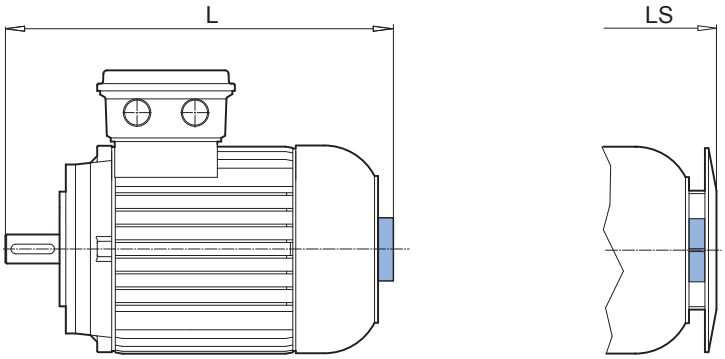

BRE MG

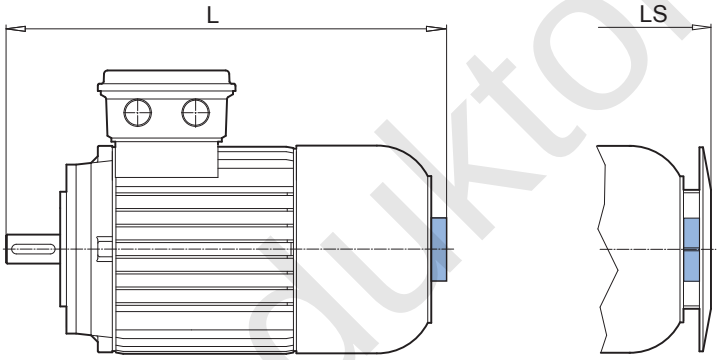

Type	IE1*	IE2	IE3	[mm] L	L + BRE	LS	LS + BRE
63	S/L	-	SP/LP	226	286	237	297
71	S/L	-	SP/LP	256	319	267	330
80	S/L	SH/LH	LP	286	352	295	361
90	S/L	SH/LH	SP/LP	340	414	349	423
100	L/LA	LH/AH	LP/AP	379	470	387	479
112 112	M -	- MH	- MP	398 423	493 518	407 432	502 526
132	S/M/MA	SH/MH/LH	SP/MP	501	607	512	618
160	M/L	MH/LH	SP/MP/LP	on request			
180	-	MH/LH	MP/LP				

* + Standard

www.reduktor-mex.ru

OL/H, EKK

OL/H

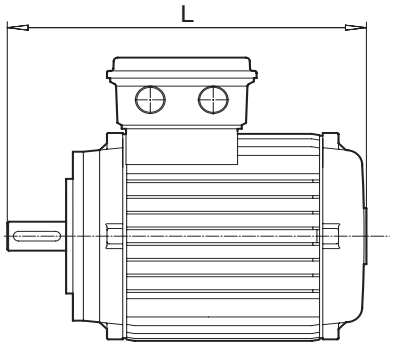

Type	IE1 + Standard	
	[mm]	L
63	S/L	183
71	S/L	207
80	S/L	236
90	S/L	283
100	L/LA	322
112	M	336
132	S/M/MA	431
160	M/L	527
180 180	MX LX	527 571
200	LX	619

EKK

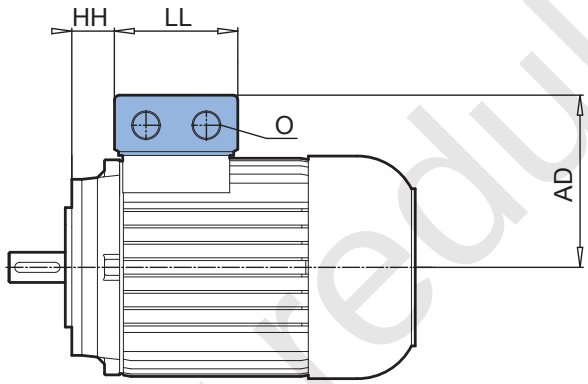

Type	IE1*	IE2	IE3				
			[mm]	AD	LL	O	HH
63	S/L	-	SP/LP	100	75	M16 x 1,5	25
71	S/L	-	SP/LP	109	75	M16 x 1,5	33
80	S/L	SH/LH	LP	124	92	M20 x 1,5	33
90	S/L	SH/LH	SP/LP	129	92	M20 x 1,5	37
100	L/LA	LH/AH	LP/AP	140	92	M20 x 1,5	43
112	M	MH	MP	150	92	M20 x 1,5	56
132	S/M/MA	SH/MH/LH	SP/MP	174	104	M25 x 1,5	56

* + Standard

www.reduktor-mex.ru

HL ⇨ B14

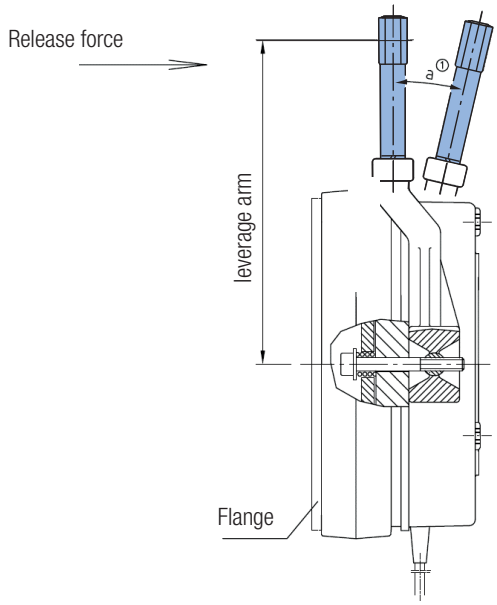

Manual release (HL) - Dimensions and forces

Brake sizes	Row of brakes	Lever arm [mm]	Release force [N]	Key-width [mm]	Screw-in thread	Thread length [mm]	Ventil. angle a
BRE 5	FDB/FDW 08	100	40	8	M5	7	ca. 10°
BRE 10	FDB/FDW 10	110	70				
BRE 20	FDB/FDW 13	135	85	10	M6	9	
BRE 40	FDB/FDW 15	140	140				
BRE 60	FDB/FDW 17	165	160	12	M8	12	
BRE 100	FDB/FDW 20	220	250				
BRE 150	FDB/FDW 23	250	320				
BRE 250	RSM 250	330	390	-	M20	19	
BRE 400	RSM 500	357	360				
BRE 800	RSM 500	357	360				

www.reduktor-mex.ru

B5, B14

B5

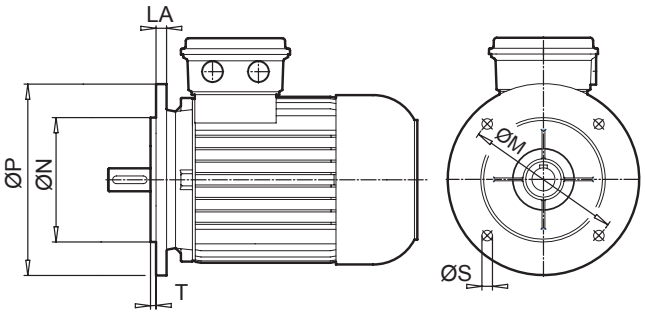

B14

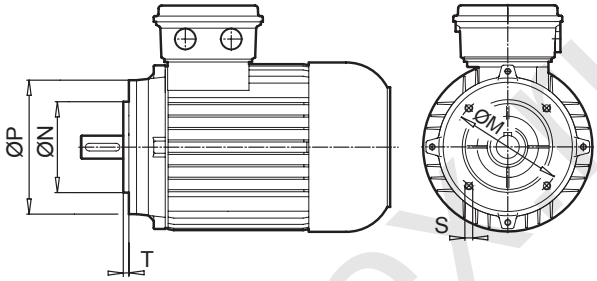

Type	B5, B14						
	[mm]	LA	M	N	P	S	T
63	B14 *	-	75	60	90	M5 x 8	2,5
	B14	-	85	70	105	M6 x 16	2,5
	B14	-	100	80	120	M6 x 12	3,0
	B5	10	115	95	140	9	3,0
71	B14 *	-	85	70	105	M6 x 13	2,5
	B14	-	100	80	120	M6 x 15	3,0
	B14	-	115	95	140	M8 x 16	3,0
	B5	10	130	110	160	9	3,5
80	B14 *	-	100	80	120	M6 x 12	3,0
	B14	-	115	95	140	M8 x 16	3,0
	B14	-	130	110	160	M8 x 16	3,5
	B5	11	165	130	200	11	3,5
90	B14	-	100	80	120	M6 x 14	3,0
	B14 *	-	115	95	140	M8 x 15	3,0
	B14	-	130	110	160	M8 x 16	3,0
	B5	11	165	130	200	11	3,5
100	B14	-	100	80	120	M6 x 14	3,0
	B14	-	115	95	140	M8 x 14	3,0
	B14 *	-	130	110	160	M8 x 16	3,5
	B14	-	165	130	200	M10 x 16	3,5
	B5	15	215	180	250	13	4,0
112	B14	-	115	95	140	M8 x 16	3,0
	B14 *	-	130	110	160	M8 x 12	3,5
	B14	-	165	130	200	M10 x 17	4,0
	B5	15	215	180	250	13	4,0
132	B14	-	130	110	160	M8 x 12	3,5
	B14 *	-	165	130	200	M10 x 18	4,0
	B5	20	265	230	300	14	4,0
160	B5	20	300	250	350	17,5	5,0
180 .X	B5	20	300	250	350	17,5	5,0
180	B5	14	300	250	350	17,5	5,0
200	B5	14	350	300	400	17,5	5,0
225	B5	20	400	350	450	17,5	5,0

* B14 Standard

www.reduktor-mexico

Footmount

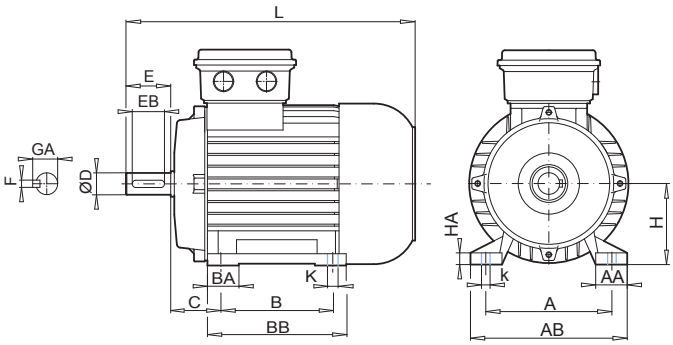

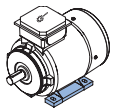
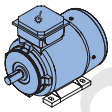
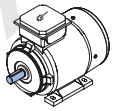

Type B3		NEMA [mm]	A	AA	AB	B	BA	BB	HA	k	K	C	H	L	D $^{0}_{-0,013}$	E	EB	F	GA
71	SP/LP	56	123,95	36,5	148	76,2	19,5	94	12	13,7	8,7	69,9	88,9	280	15,875	47,6	42,9	4,78	17,9
80	SP/LP	56 143 T	123,95 139,70	32,0 39,5	154 170	76,2 101,6	26,5 38	102 127	14 14,5	17,5	8,7	69,9 37,2	88,9	292 294	15,875 22,225	47,6 57,2	42,9 46,1	4,78	17,9 24,4
90	SP/LP	145 T	139,70	43,0	175	127,0	35	157	15	17,5	8,7	57,2	88,9	334	22,225	57,2	46,1	4,78	24,4
100 100	LP AP	182 T 184 T	190,50	52,5	223	114,3 139,7	68	173	15	15	10,3	69,9	114,3	377	28,575	69,9	57,2	6,35	31,4
112	MP	184 T	190,50	45,5	229	139,7	33	170	17	20,7	10,3	69,9	114,3	417	28,575	69,9	57,2	6,35	31,4
132 132	SP MP	215 T	215,90	58,5	260	177,8	37	218	17,5	20,7	10,3	88,9	133,4	497	34,925	85,7	77,8	7,92	38,4

C - Face

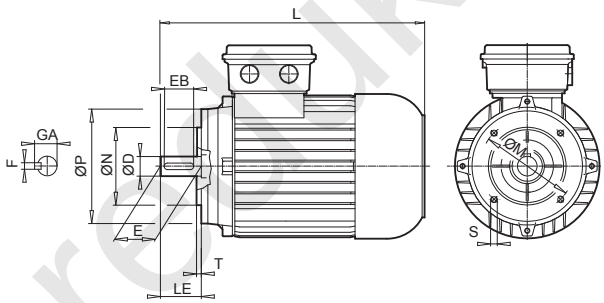

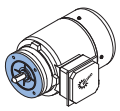
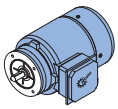
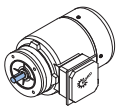

Type B14		NEMA [mm]	M	N $^{0}_{-0,076}$	P	S	T	L	LE	D $^{0}_{-0,013}$	E	EB	F	GA
63	SP/LP	56 C	149,3	114,3	165	3/8 - 16	4,1	244	52,3	15,875	47,6	42,9	4,78	17,9
71	SP/LP	56 C	149,3	114,3	165	3/8 - 16	4,1	267	52,3	15,875	47,6	42,9	4,78	17,9
80	SP/LP	56 C 143 TC	149,3	114,3	165	3/8 - 16	4,1	292 294	52,3 53,8	15,875 22,225	47,6 57,2	42,9 46,1	4,78	17,9 24,4
90	SP/LP	145 TC	149,3	114,3	165	3/8 - 16	4,1	334	53,8	22,225	57,2	46,1	4,78	24,4
100 100 100	LP AP LP/AP **	182 TC 184 TC	184,2 184,2	215,9 215,9	229 229	1/2 - 13 1/2 - 13	6,4 6,4	377 371	66,5 54,4	28,575 28,575	69,9 69,8	57,2 57,2	6,35 6,35	31,4 31,4
112	MP	184 TC	184,2	215,9	229	1/2 - 13	6,4	417	66,5	28,575	69,9	57,2	6,35	31,4
132 132	SP MP	213 TC 215 TC	184,2	215,9	229	1/2 - 13	6,4	497	79,2	34,925	85,7	77,8	7,92	38,4
160 160	SP/MP LP	254 TC 256 TC	184,2	215,9	254	1/2 - 13	6,4	587 631	95,3	41,275	101,6	79,4	9,53	45,5

** Series **APAB**

www.redukt or-mex.ru